Szczegół wlotu rowu do studni kanalizacyjnej

Przekrój A–A

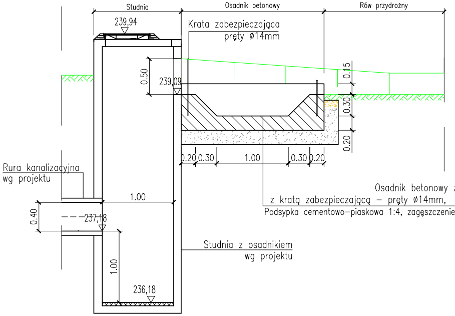
Studnia
Osadnik betonowy
Rów przydrożny
239,94
Krata zabezpieczająca
pręty Ø14mm
0.50
239,09
0.15
0.30
0.20
0.20
0.30
1.00
0.30
0.20
Rura kanalizacyjna
wg projektu
1.00
0.40
237,18
1.00
236,18
Studnia z osadnikiem
wg projektu

Osadnik betonowy z betonu klasy C25/30
z kratą zabezpieczającą – pręty Ø14mm, zgodnie z KPED 01.14
Podsypka cementowo–piaskowa 1:4, zagęszczenie do Is>=1,0 gr. 20 cm

Przekrój B–B

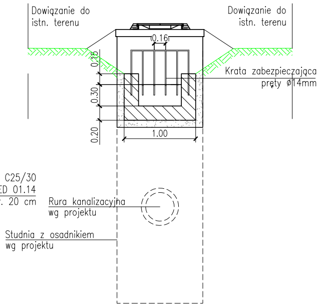
Dowiązanie do
istn. terenu
Dowiązanie do
istn. terenu
0.16
0.15
0.30
0.20
1.00
Krata zabezpieczająca
pręty Ø14mm
Rura kanalizacyjna
wg projektu
Studnia z osadnikiem
wg projektu

Widok z góry

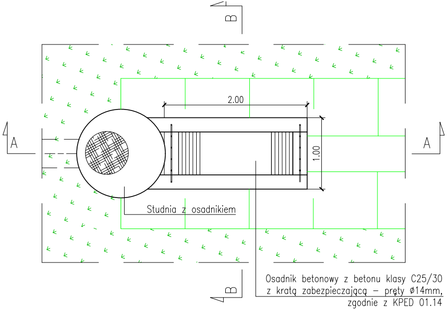
B
2.00
1.00
A
A
Studnia z osadnikiem
B
Osadnik betonowy z betonu klasy C25/30
z kratą zabezpieczającą – pręty Ø14mm,
zgodnie z KPED 01.14

Jednostka projektowa:

Pracownia Inżynierska "INFRA-ROADS"
Tomasz Bator
ul.Bronowicka 42/28 ; 30 - 091 Kraków
tel. 606-255-645; e-mail t.m.bator@gmail.com

- - INFRA - ROADS - -

Inwestor:

Gmina Zator
Plac Marszałka Józefa Piłsudskiego 1
32 - 640 Zator

Nazwa opracowania:

Budowa dróg wewnętrznych wraz z sieciami kanalizacji sanitarnej i opadowej, siecią wodociągową i siecią oświetlenia ulicznego, na osiedlu w Graboszycach, gmina Zator

Tytuł rysunku:

Szczegół wlotu rowu do studni kanalizacyjnej

Funkcja	Imię i nazwisko	Specjalność	Nr uprawnień	Podpis	Rodzaj oprac.
					PW
Projektant	mgr inż. Grzegorz Furmański	sanitarna	NBUA-7342/43/98		Część oprac.
Sprawdzający	mgr inż. Grzegorz Pabjan	sanitarna	S-199/02		PW
Opracował	mgr inż. Tomasz Bator				Skala
Kraków, kwiecień 2020r			Egz.	Rys. 5	1:40